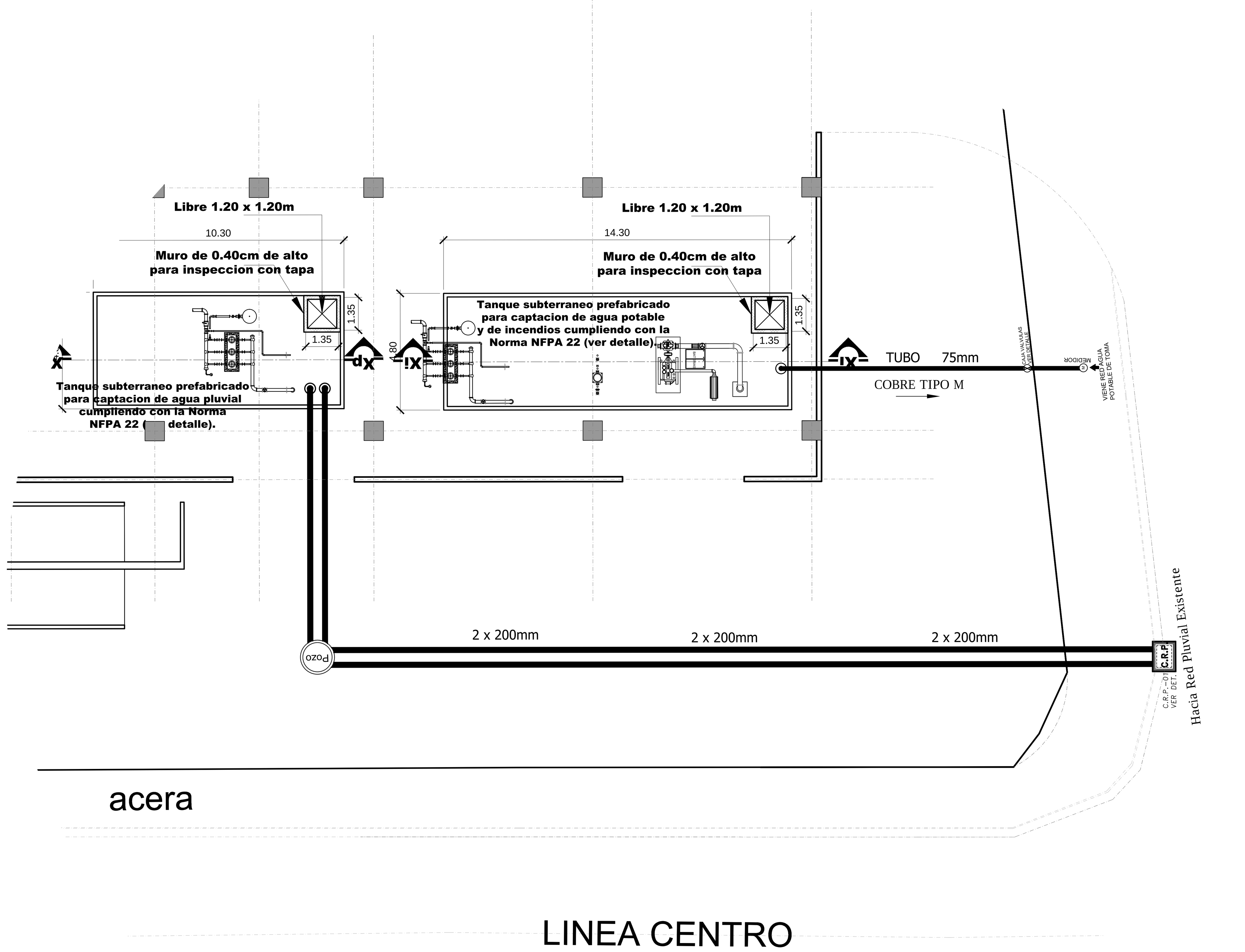

AMPLIACION ACOMETIDA POTABLE ESC 1:125

METROS

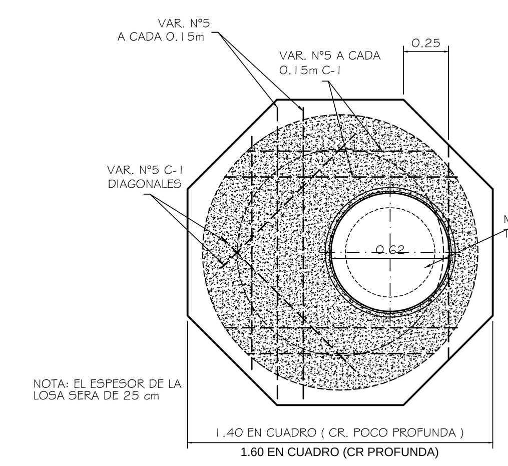

Losa y Tapa Para Registro Pluvial ESC 1:25

METROS

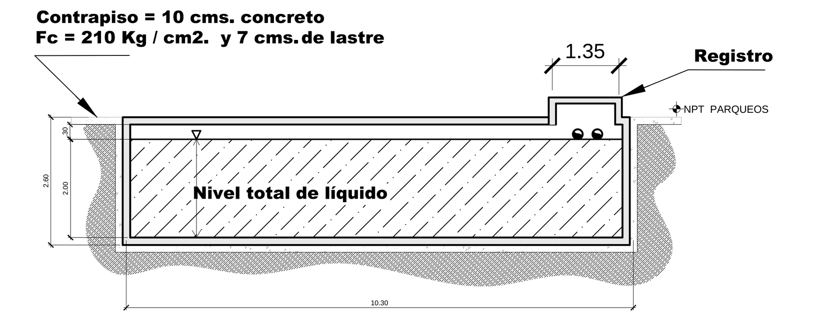

CORTE Xp-Xp ESC 1:150

METROS

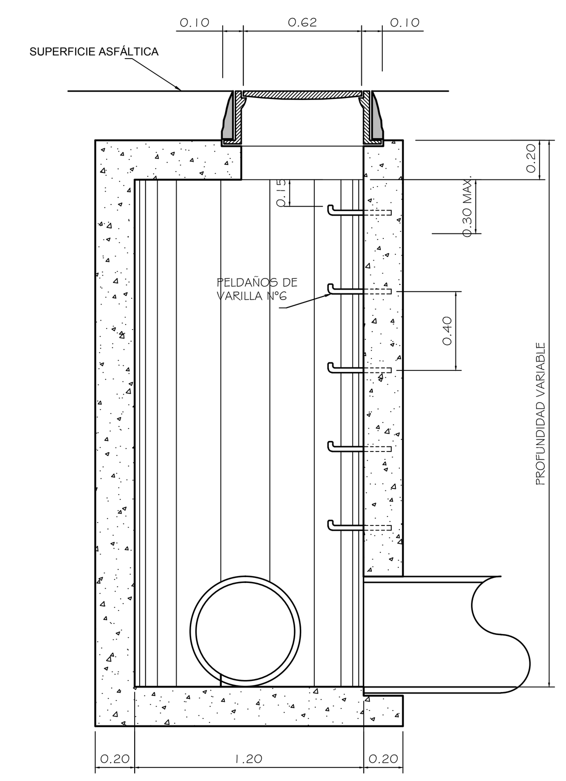

Detalle Poza De Registro Pluvial ESC 1:25

METROS

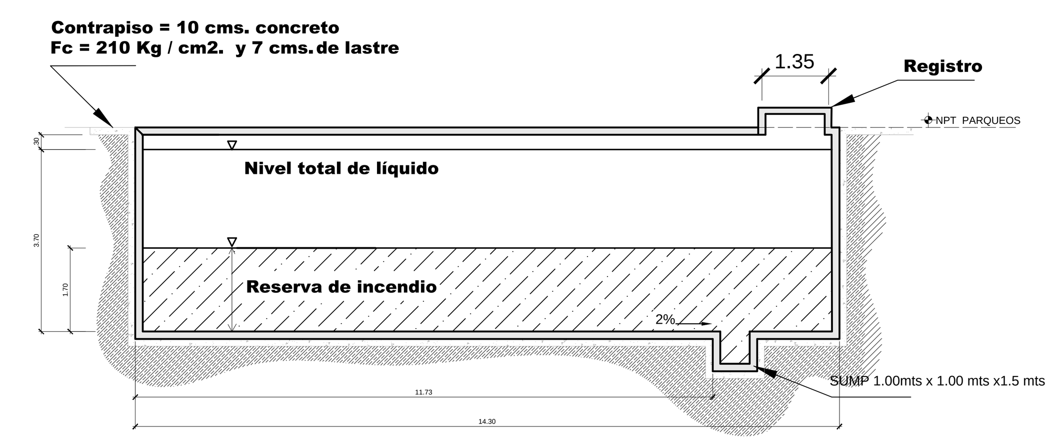

CORTE Xi-Xi ESC 1:150

METROS

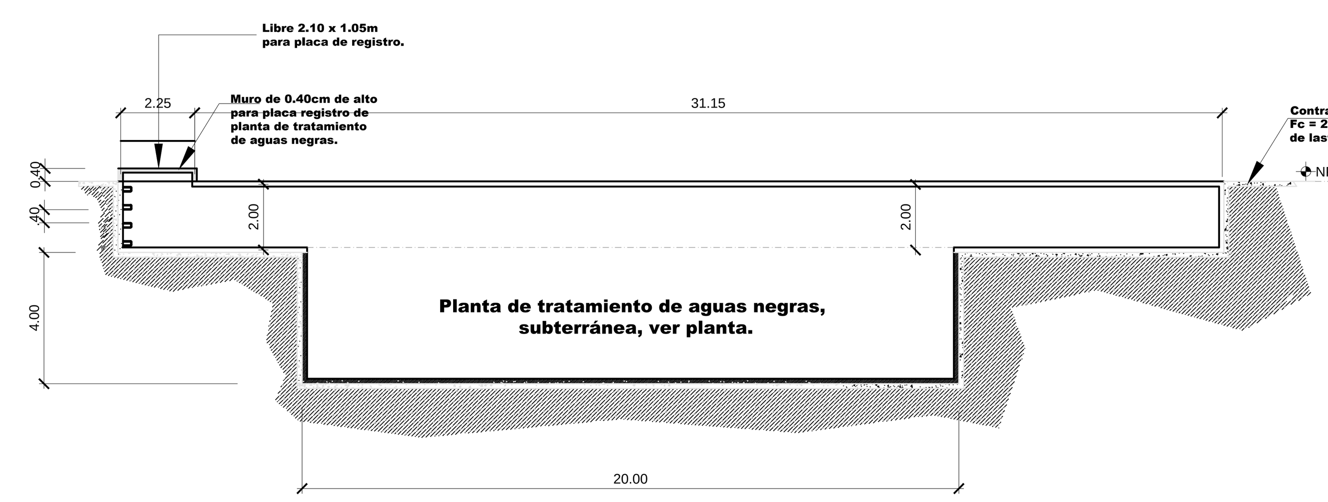

CORTE LONGITUDINAL Xt-Xt ESC 1:150

METROS

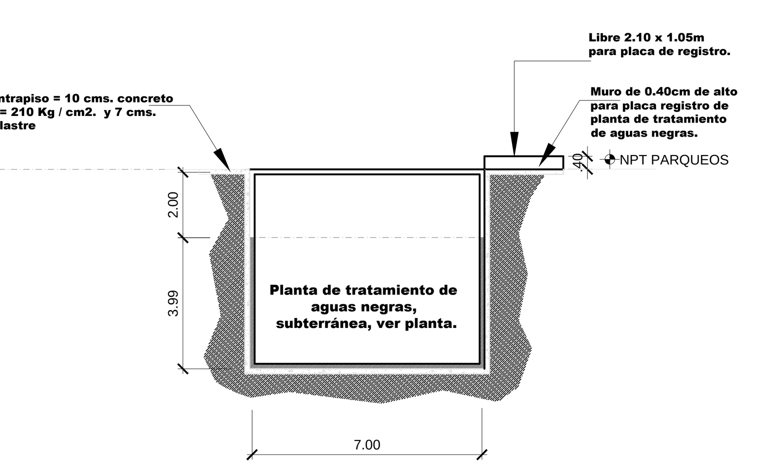

CORTE Yt-Yt ESC 1:150

METROS

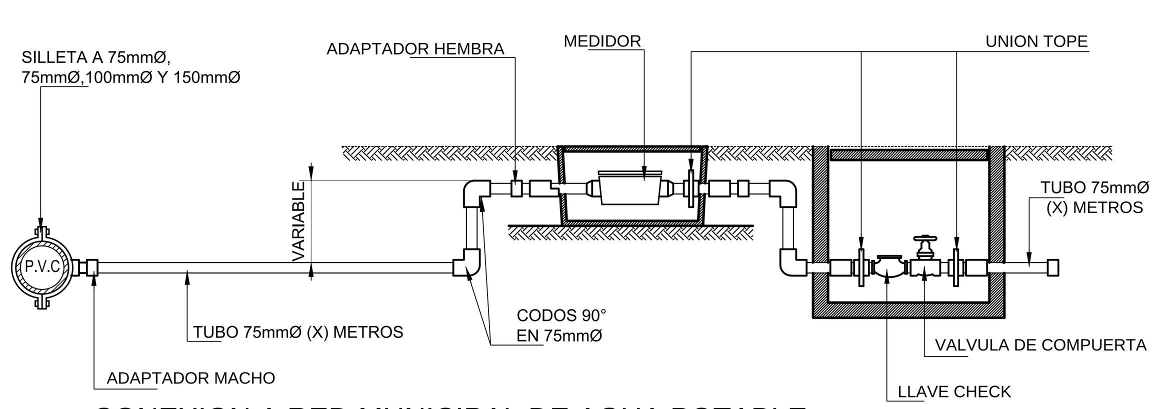

CONEXION A RED MUNICIPAL DE AGUA POTABLE

SIN ESCALA

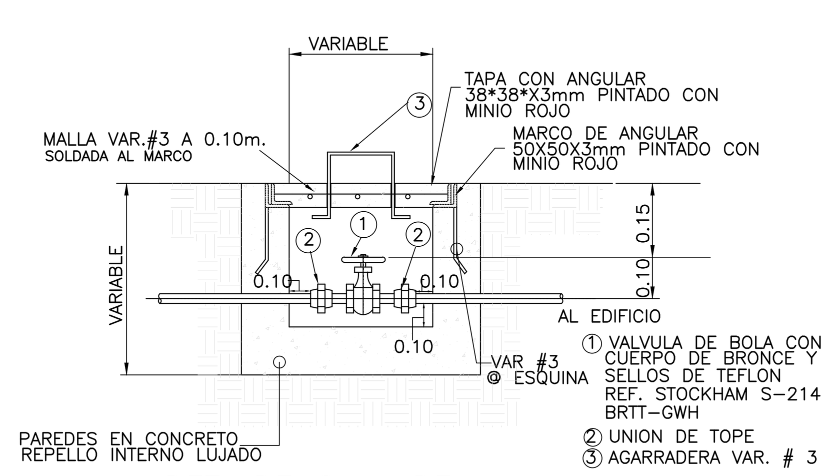

DET. DE CAJA DE VALVULA

ESCALA 1:10

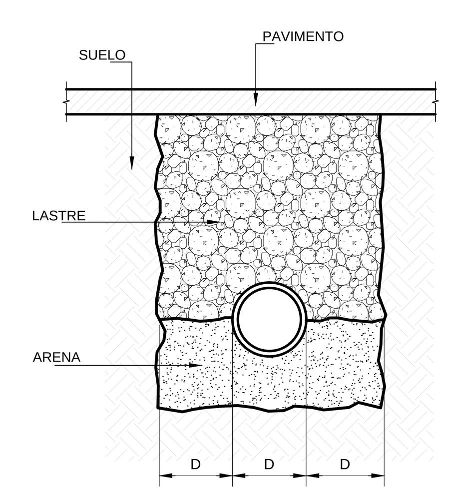

DET. DE TUBERIA PARA PROFUNDIDADES MAYORES A 50cm

SIN ESCALA

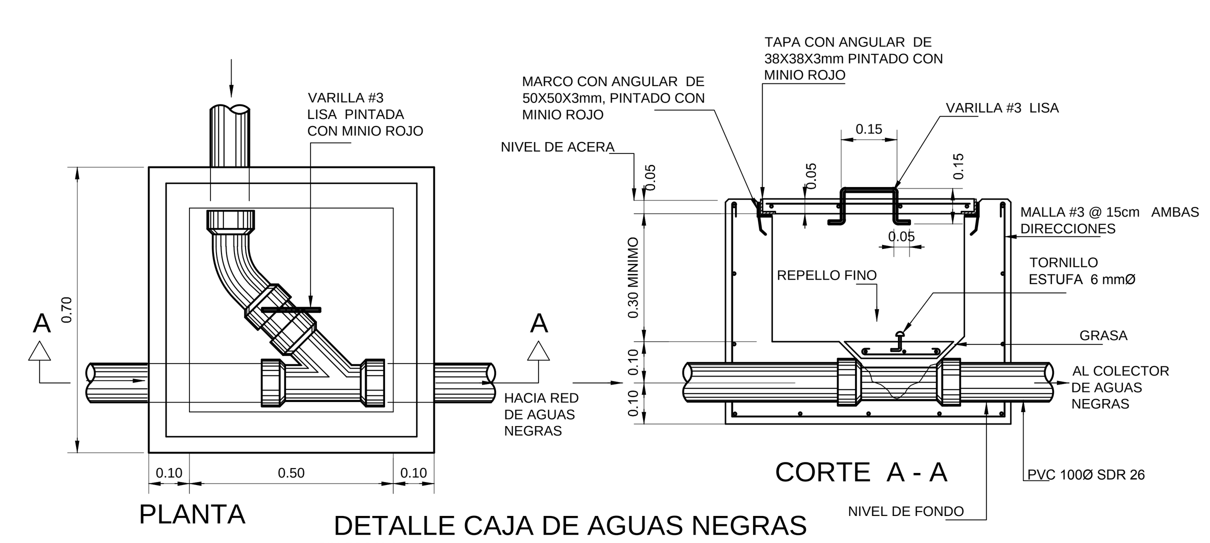

DETALLE CAJA DE AGUAS NEGRAS

SIN ESCALA

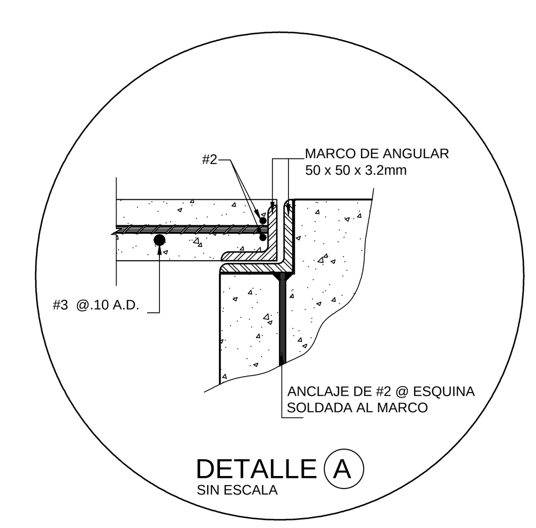

DETALLE (A)

SIN ESCALA

PERMISOS

mopt | DPTO. PROYECTOS Y DISEÑOS D.E.N. - M.O.P.T. | DIRECCION DE EDIFICACIONES NACIONALES denmopt

GOBIERNO DE COSTA RICA
DIRECCION DE EDIFICACIONES NACIONALES

NOMBRE DE LA OBRA:
NUEVA SEDE ADMINISTRATIVA MOPT

UBICACION:

PROVINCIA	CANTON	DISTRITO
SAN JOSÉ	SAN JOSÉ	CATEDRAL

EL PROCESO INTELECTUAL EN LA ELABORACION DE ESTE DISEÑO, A SABER, ESTUDIOS PRELIMINARES, ANTEPROYECTO Y PROYECTO SON PROPIEDAD DEL:

M.O.P.T.

DONA ESTE DISEÑO PARA CONSTRUIR POR UNICA VEZ A:

MINISTRO MOPT:
LIC. CARLOS SEGNINI VILLALOBOS

DIRECTOR DE DIVISION OBRAS PUBLICAS:
ING. ALEJANDRO MOLINA SOLIS

DIRECTOR GENERAL EDIFICACIONES NACIONALES:
ARQ. LUIS G. GONZALEZ VALLEJO

JEFE DE DEPARTAMENTO PROYECTOS Y DISEÑOS:
ARQ. JORGE UMAÑA CHACON

PROFESIONAL RESPONSABLE DEL DISEÑO ARQUITECTONICO:
NOMBRE: ARQ. LUIS A. LEMUS ZAMORA
FIRMA: N° REG.: A-16190

PROFESIONAL RESPONSABLE DEL DISEÑO ESTRUCTURAL :
NOMBRE:
FIRMA: N° REG.:

PROFESIONAL RESPONSABLE DE LA DIRECCION TECNICA :
NOMBRE:
FIRMA: N° REG.:

INFORMACION DEL REGISTRO PUBLICO:
PROPIETARIO: El Estado
CATASTRO N°: SJ-18573-1952
SITAS: FOLIO REAL 1 088270-000

LICITACION Nº:

POR CONTRATO	CONTRATACION DIRECTA	POR CONVENIO

CONTENIDO
Varios

ESCALA	FECHA	LAMINA GENERAL
INDICADA	SETIEMBRE 2014	M02

DIRECTORIO: C:\Users\cvargass\Dropbox\Nueva Sede MOPT\Mecánico\lamina.dwg